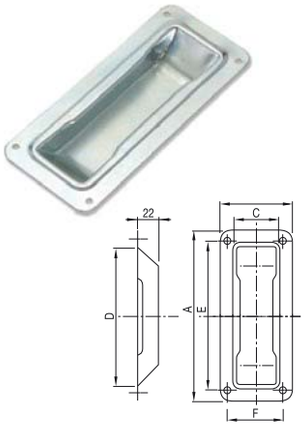

Maneta encastar - Zincada

Código	A (mm)	B (mm)	C (mm)	D (mm)	E (mm)	F (mm)	
80-320	115	52	27	80	105	42	10
80-324	200	90	47	160	186	76	10

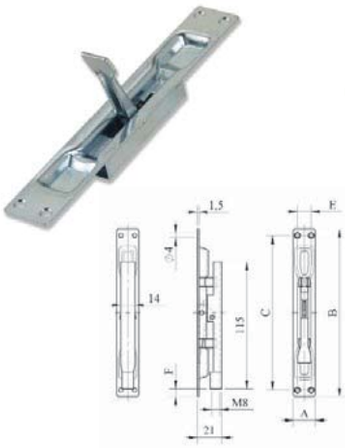

Pasador simple acción - Zincado

Código	A (mm)	B (mm)	C (mm)	E (mm)	F (mm)	Carrera (mm)	
86-268	16	152	140	12,5	9	17	10
86-272	20	152	140	12,5	9	17	10
86-276	24	160	144	14,0	13	17	10

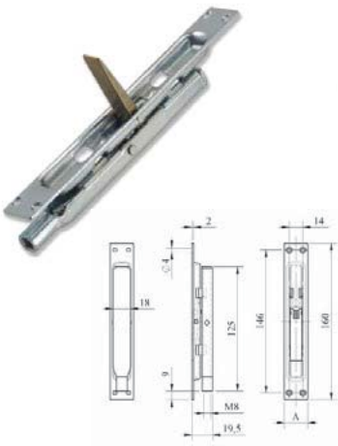

Pasador simple acción reforzado - Zincado

Código	A (mm)	B (mm)	C (mm)	E (mm)	F (mm)	Carrera (mm)	
86-277	20	160	146	14	9	17	10
86-278	24	160	146	14	9	17	10

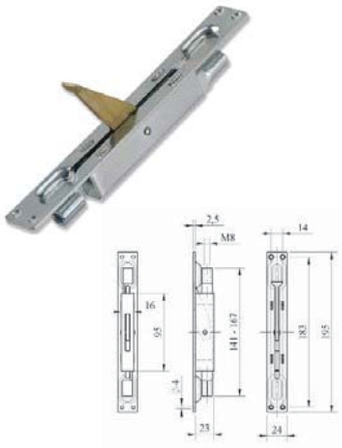

Pasador doble acción - Zincado

Código	Modelo	
86-280	Pasador doble acción	10